第18回　愛知県ジュニアバスケットボール選手権大会　　女子　トーナメント表
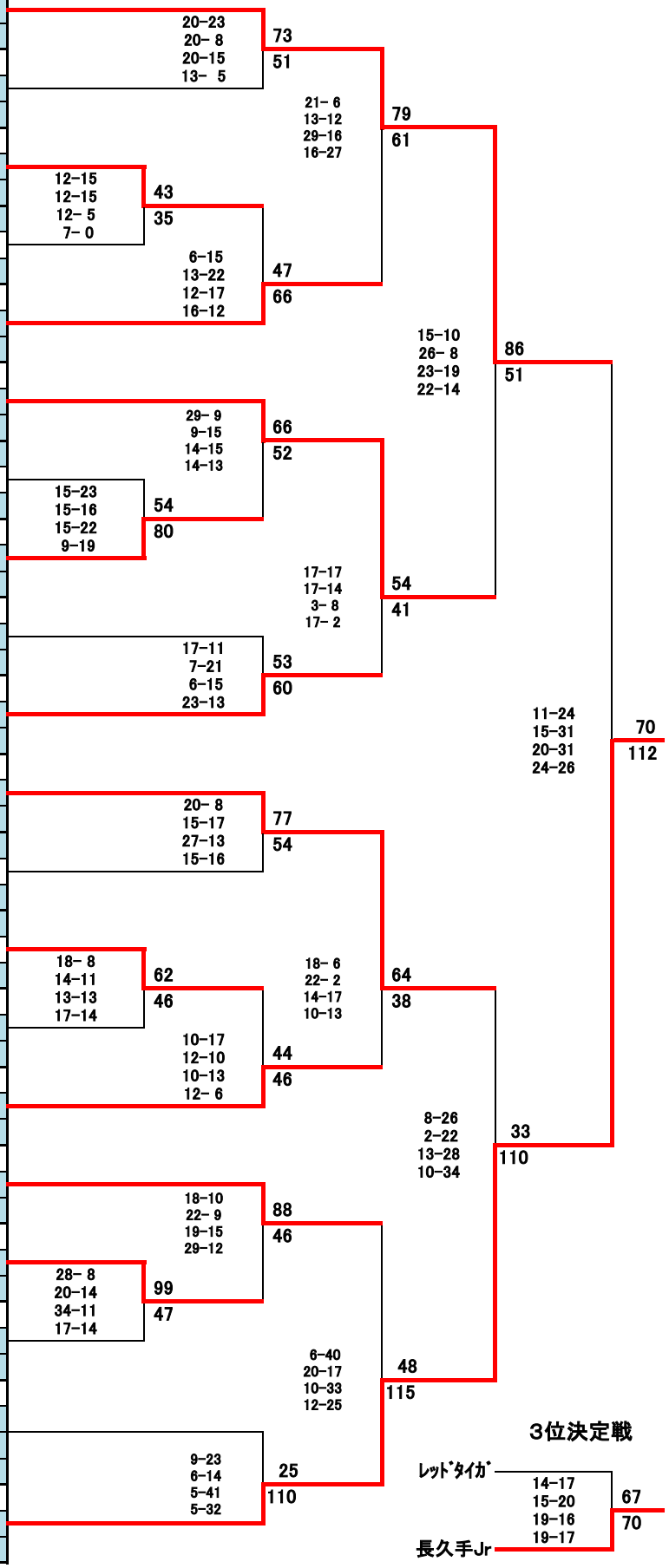
あ	12月5日 豊橋	あ1	藤浪ジュニアクラブ	藤浪
		あ2	ing	ing
		あ3	知多市ジュニアバスケットボールクラブ	知多市Jr
い	12月5日 豊橋	い1	名古屋WEST	WEST
		い2	平成ジュニアバスケットボールクラブ	平成Jr
		い3	豊橋ジュニアA	豊橋JrA
う	12月4日 豊橋	う1	豊川Super Angels A	AngelsA
		う2	犬山JBC	犬山
		う3	三好ジュニアBBC	三好Jr
え	12月4日 稲永	え1	STARTS	STARTS
		え2	蒲郡ジュニアバスケットボールクラブ	蒲郡Jr
		え3	たかはまスポーツクラブD&I	たかはま
お	12月5日 豊橋	お1	豊田ｼﾞｭﾆｱバスケットボールクラブ女子B	豊田JrB
		お2	蟹江ジュニアネイスミス	蟹江Jr
		お3	西尾Shooting　Stars	西尾
か	12月5日 豊橋	か1	レッドタイガース	ﾚｯﾄﾞﾀｲｶﾞ
		か2	旭西ジュニアバスケットボールクラブ	旭西Jr
		か3	ICHIYANAGIクラブ	ICHIYANA
き	12月4日 名東	き1	吉良クラブ	吉良
		き2	光・ファイティング・ラビッツ	光
		き3	豊明市スポーツクラブ	豊明市
く	12月4日 豊橋	く1	応時スピリッツ	ｽﾋﾟﾘｯﾂ
		く2	鶴城クラブ	鶴城
		く3	DOGジュニアバスケットボールクラブ	DOG
け	12月5日 豊明中	け1	MBCジュニア　A	MBCA
		け2	ブラックデビルス	ﾌﾞﾗｯｸﾃﾞﾋﾞ
		け3	常滑ジュニア	常滑
こ	12月4日 枇杷島	こ1	Kピュアチャンプス　A	KﾋﾟｭｱA
		こ2	WIZARDS	WIZARDS
		こ3	ESTRERRA	ESTRERRA
さ	12月4日 名東	さ1	長久手ジュニアバスケットボールクラブ	長久手Jr
		さ2	J ,sphere	J,sphere
		さ3	MBCジュニア　B	MBCB
し	12月5日 豊明中	し1	Fresh	Fresh
		し2	Toyota　Winds　Jr　クラブ	Winds
		し3	半田市Jr.バスケットボールチーム	半田市Jr
す	12月4日 稲永	す1	Iris Jr.	Iris Jr
		す2	BYNクラブ	BYN
		す3	Kピュアチャンプス　B	KﾋﾟｭｱB
せ	12月4日 豊橋	せ1	安城レッズ	安城ﾚｯｽﾞ
		せ2	豊橋ジュニアB	豊橋JrB
		せ3	BRAVE	BRAVE
そ	12月5日 豊橋	そ1	日進J－EAST	日進J
		そ2	名古屋EAST	EAST
		そ3	LITTLE　WINGS	LITTLE
た	12月4日 枇杷島	た1	東海市ジュニアバスケットボールクラブ	東海市
		た2	味岡クラブ　olive	olive
		た3	一宮J'r　ASSHU	ASSHU
ち	12月4日 豊橋	ち1	豊田ｼﾞｭﾆｱバスケットボールクラブ女子A	豊田JrA
		ち2	豊橋西ジュニアバスケットボールクラブ	豊橋西
		ち3	岡崎ジュニア	岡崎Jr
つ	12月4日 中村	つ1	豊川Super Angels B	AngelsB
		つ2	小牧ジュニア	小牧Jr
		つ3	知多東部中BBC	知多東部
て	12月5日 豊橋	て1	瀬戸ドリームス	瀬戸ﾄﾞﾘ
		て2	Wild Cats BBC	WildCats
		て3	豊橋南ｼﾞｭﾆｱMMJ	豊橋南
		て4	安城ジュニアバスケットボールクラブ	安城Jr
と	12月4日 中村	と1	DUPERS	DUPERS
		と2	御田クラブ	御田
		と3	豊川ジュニアバスケットボールクラブ	豊川Jr